SVISLÝ ŘEZ OKNEM – 1:10

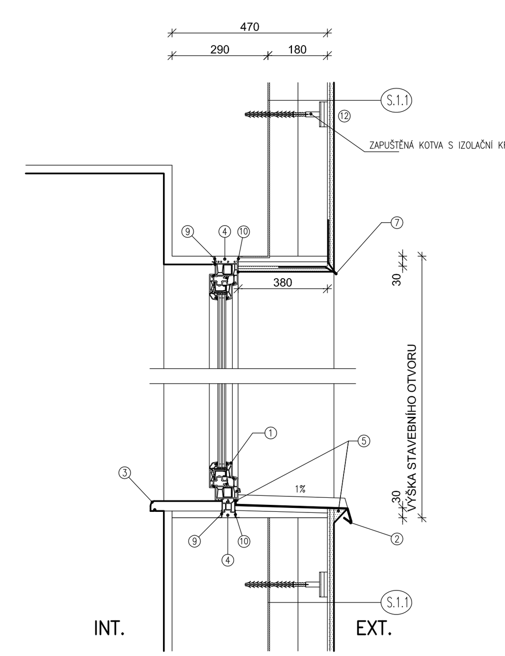

VODOROVNÝ ŘEZ OKNEM – 1:10

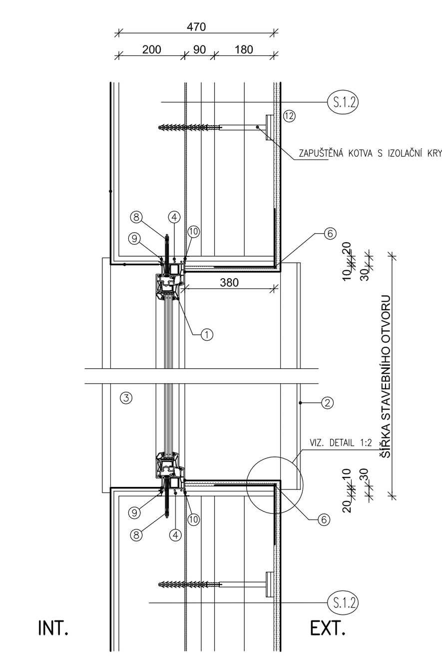

DETAIL NAPOJENÍ VNĚJŠÍCH PARAPETŮ
K OSTĚNÍ OKENNÍCH VÝPLNÍ – 1:2

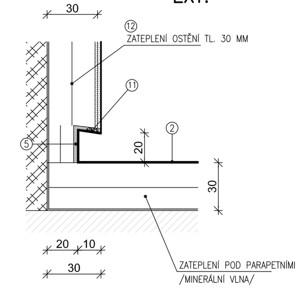

LEGENDA:

1 – STÁVAJÍCÍ PLASTOVÉ OKNO
2 – VNĚJŠÍ PARAPET
3 – STÁVAJÍCÍ VNITŘNÍ PARAPET
4 – STÁVAJÍCÍ FUNKČNÍ SPÁRY VYPLNĚNA POLYURETANOVÝM TMELEM
5 – MRAZUVZDORNÝ VODĚODOLNÝ FLEXI TMEL
6 – ROHOVÝ OMÍTKOVÝ PROFIL
7 – ROHOVÝ OMÍTKOVÝ PROFIL S OKAPNIČKOU
8 – STÁVAJÍCÍ KOTEVNÍ PRVEK RÁMU PLASTOVÉHO OKNA
9 – STÁVAJÍCÍ VNITŘNÍ UZÁVĚR – PAROTĚSNÁ FÓLIE
10 – STÁVAJÍCÍ VNĚJŠÍ UZÁVĚR – PAROPROPUSTNÁ FÓLIE
11 – PODLOŽNÍ PROFIL
12 – VNĚJŠÍ KONTAKTNÍ ZATEPLOVACÍ SYSTÉM

POZNÁMKA:

- PŘED ZAHÁJENÍM VÝROBY VÝROBKŮ NUTNO ROZMĚROVÉ URČENÍ OVĚŘIT PŘÍMO NA STAVBĚ.
- POUŽITÝ ZATEPLOVACÍ SYSTÉM BUDE ŘEŠEN JAKO KOMPL. CERTIFIKOVANÁ SKLADBA VČ.VŠECH POŽADOVANÝCH TYPOVÝCH DETAILŮ A DOPLŇKŮ.
- PŘED ZAHÁJENÍM VÝROBY VÝROBKŮ NUTNO ROZMĚROVÉ URČENÍ OVĚŘIT PŘÍMO NA STAVBĚ.
- POD PARAPETNÍ PLECHY BUDE POUŽITA VŽDY IZOLACE Z MINERÁLNÍ VLNY.
- VIZ VÝKRESY PŮDORYSŮ.

LEGENDA

(empty box)	STÁVAJÍCÍ KONSTRUKCE
(cross-hatched)	VYZDÍVKY MIV Z PÓROBETONOVÝCH TVÁRNIC TL.200mm
(two-line box)	TEPELNÁ IZOLACE – FASÁDNÍ MINERÁLNÍ VLNA

JK-STAVPROJEKT, s.r.o. IČO : 26112779, DIČ : CZ 26112779		**Ing.Josef Kregl** PALACKÉHO 106/II , TŘEBOŇ		**tel : 389 822 663** **mobil : 602 414 723**
Vlastník :	**Město Třeboň, Palackého nám. 46, Třeboň II, 37901 Třeboň**			**www.atelier-kregl.cz**
Uživatel :	**Město Třeboň, Palackého nám. 46, Třeboň II, 37901 Třeboň**		vyhotoveno :	razítko autorizace :
Akce :	**SNÍŽENÍ ENERGETICKÉ NÁROČNOSTI OBJEKTU DPS TŘEBOŇ**			
Místo stavby :	**parcelní číslo 613/2, 623/2; k.ú. Třeboň [770230]**			
objekt:	**DPS TŘEBOŇ CHELČICKÉHO 1 DETAILY STAVEBNÍCH OTVORŮ**			
Zodpovědný projektant: **Ing. Josef Kregl** Autorizovaný inženýr pro pozemní stavby	Projektant : **Ing. Josef Kregl** **Radek Skočný, DiS.**	Vypracoval :		
číslo zakázky :	stupeň PD : **pro výběr zhotovitele**	datum : **12.2015**	formát : **3 x A4**	měřítko : **1:10** / číslo výkresu : **D 1.1.25**